Bass Steg 3D-4
Bass Bridge 3D-4

Vorderansicht
front view

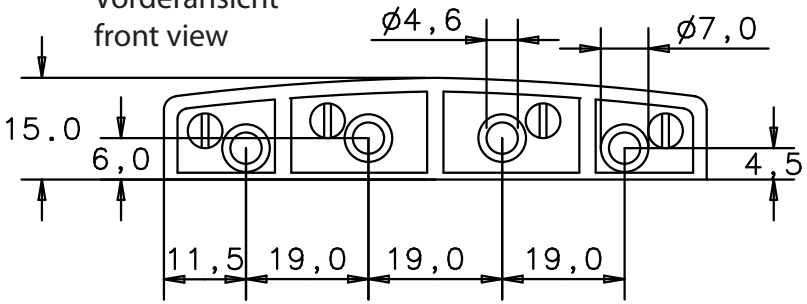

Rückansicht
back view

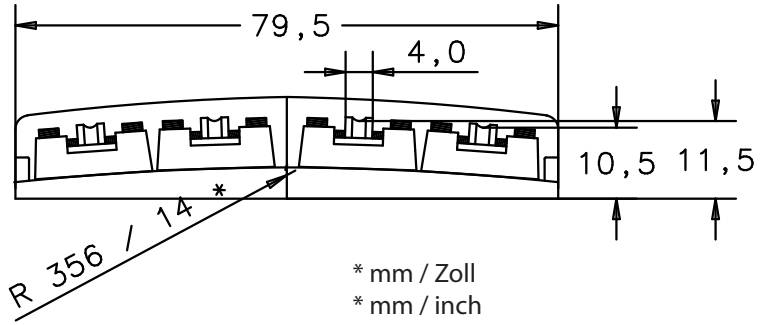

* mm / Zoll
* mm / inch

Draufsicht
top view

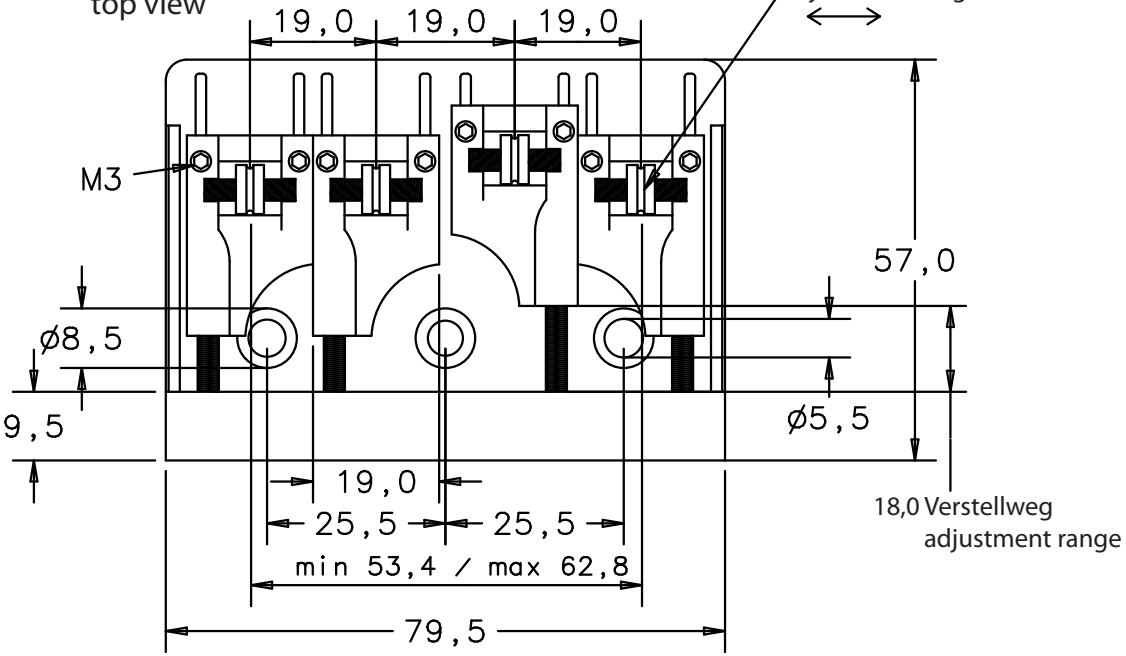

Untersicht
bottom view

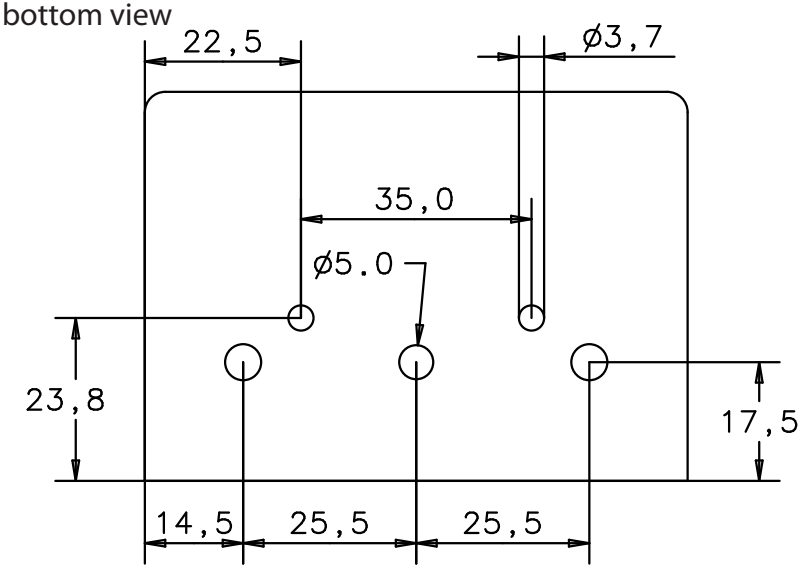

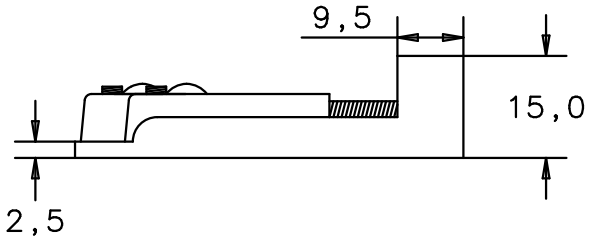

Seitenansichten
side views

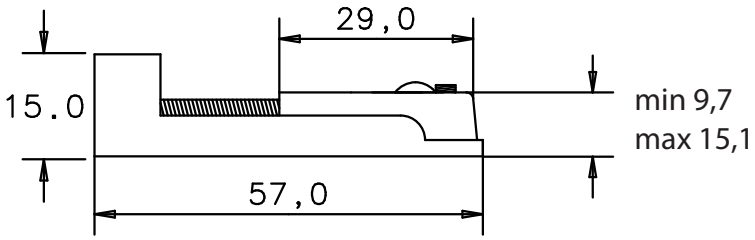

alle Maße in [mm] / all measures in [mm]

Stand: 01.06.2010